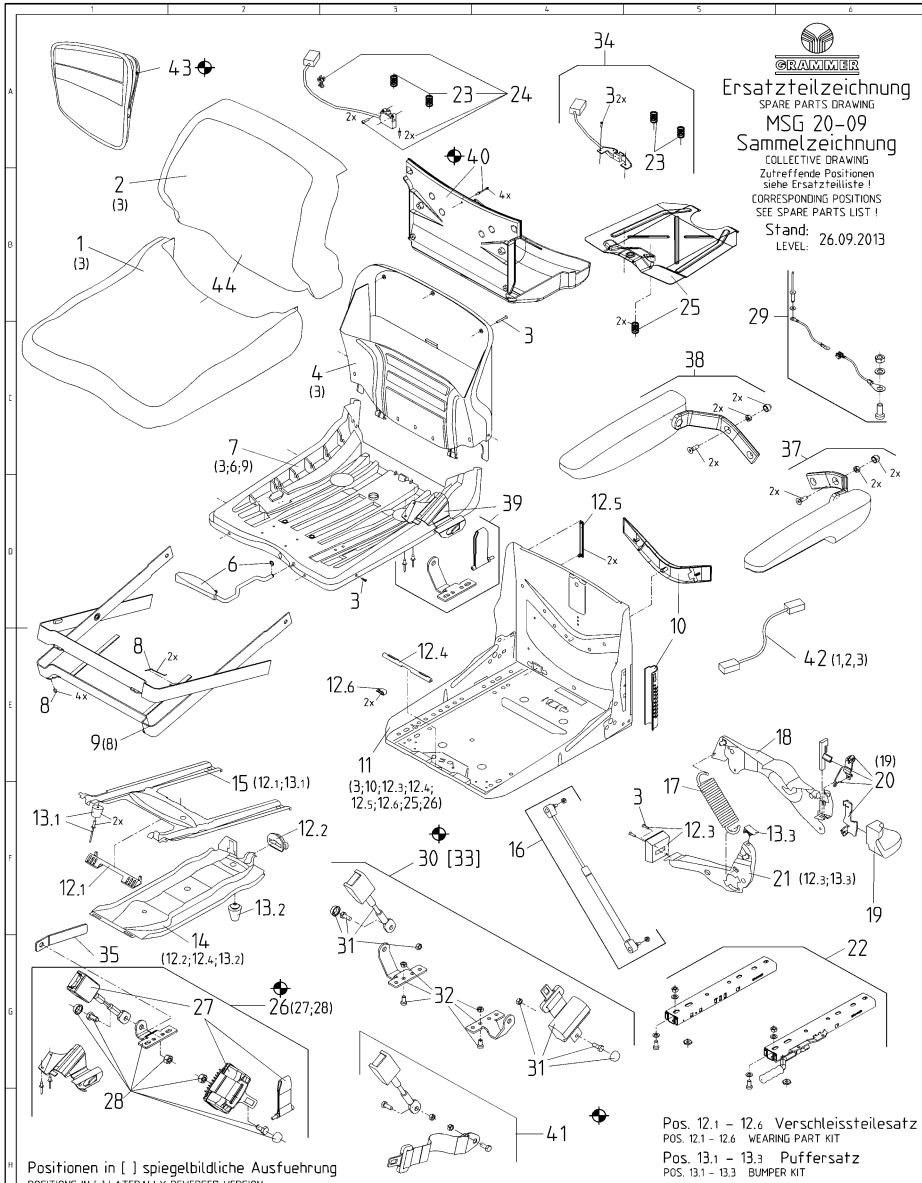

GRAMMER

Ersatzteilzeichnung

SPARE PARTS DRAWING

MSG 20-09 Sammelzeichnung

COLLECTIVE DRAWING

Zutreffende Positionen siehe Ersatzteilliste !

CORRESPONDING POSITIONS SEE SPARE PARTS LIST !

Stand: LEVEL: 26.09.2013

Schnittkante Zeichnung (Printer) vor Weitergabe beschneiden

Ind.	Aenderungsbeschreibung
m	Pos. 43 hinzu

Positionen in [ ] spiegelbildliche Ausfuehrung
POSITIONS IN [ ] LATERALLY REVERSED VERSION

Kpl.-Pos. beinhalten die in Klammern () aufgefuehrten Positionen.
CPL.-POS. INCLUDE THE POSITIONS WHITCH ARE LISTED IN BRACKETS ().

Pos. 12.1 – 12.6 Verschleissteilesatz
POS. 12.1 – 12.6 WEARING PART KIT

Pos. 13.1 – 13.3 Puffersatz
POS. 13.1 – 13.3 BUMPER KIT

Nachruestbarkeit nach vorheriger Anfrage moeglich.
RETROFIT POSSIBLE AFTER PREVIOUS INQUIRY.

Massgebend ist der deutsche Text
ONLY THE GERMAN LANGUAGE VERSION OF THIS TEXT SHALL BE BINDING

Spezifikationen	SPECIFICATIONS	letzte Position 43	
G-Kennzeichen	wichtige Funktions-masse / Prueffmasse	Teileklasse	Zeichnart E
		Kunde/Lieferant CUSTOMER/SUPPLIER	Z.-Nr.-Kunde/Lieferant EWG-NO-CUSTOMER/SUPPLIER
			CAD erstellt
		Freimasstoleranzen nach / DIMENSIONAL VARIATION	Ansichten Methode 1 ISO 5456-2
		Massstab SCALE /	Werkstoff / MATERIAL
			Masse in mm Massnorm
		2013 Datum	Name
		Bearb 26.09.	SI
		Gepr. 26.09.	NI
		Norm	
		TF	
m	T01-253-AC 26.09.13 SI NI	GRAMMER AG Postfach 14 54 D-92204 AMBERG	Benennung DESIGNATION ERSATZTEILZEICHNUNG MSG 20
Teil SECT	Aenderung REVISION / Datum DATE / Name NAME / Gepr CHK	Ursprung / Abgel. von/wahrsch.	Z.-Nr. DWG NO MSG20-09 / Blatt SHEET 1 / vor 1 BL / A 1

NOTE: PROTECTION MARK AS PER ISO 9001 Schutzvermerk nach ISO 9016 beachten

exported by Werksvertretungen MICHALEK GmbH on 18.02.2022 at 09: